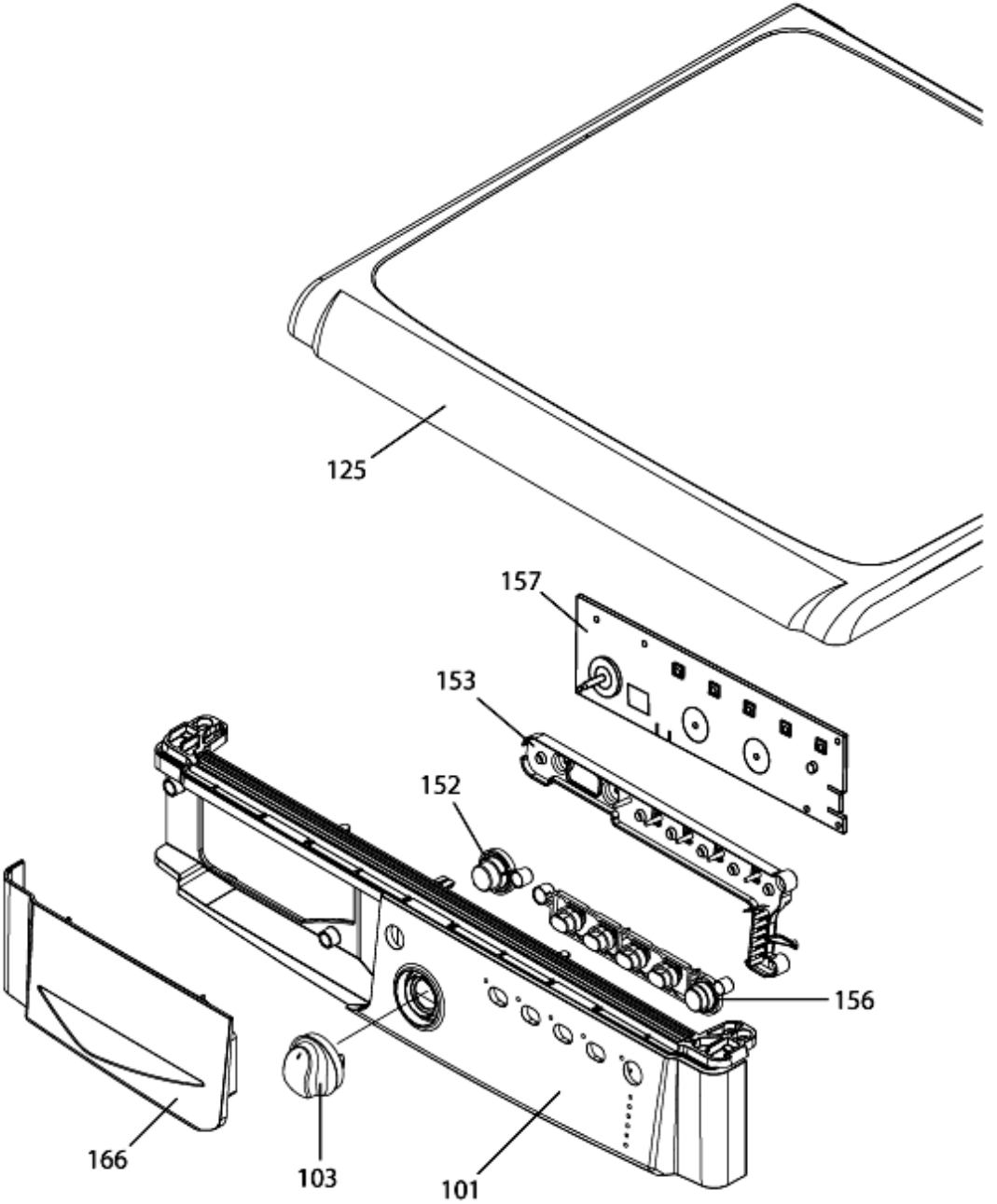
125
157
153
152
156
166
103
101

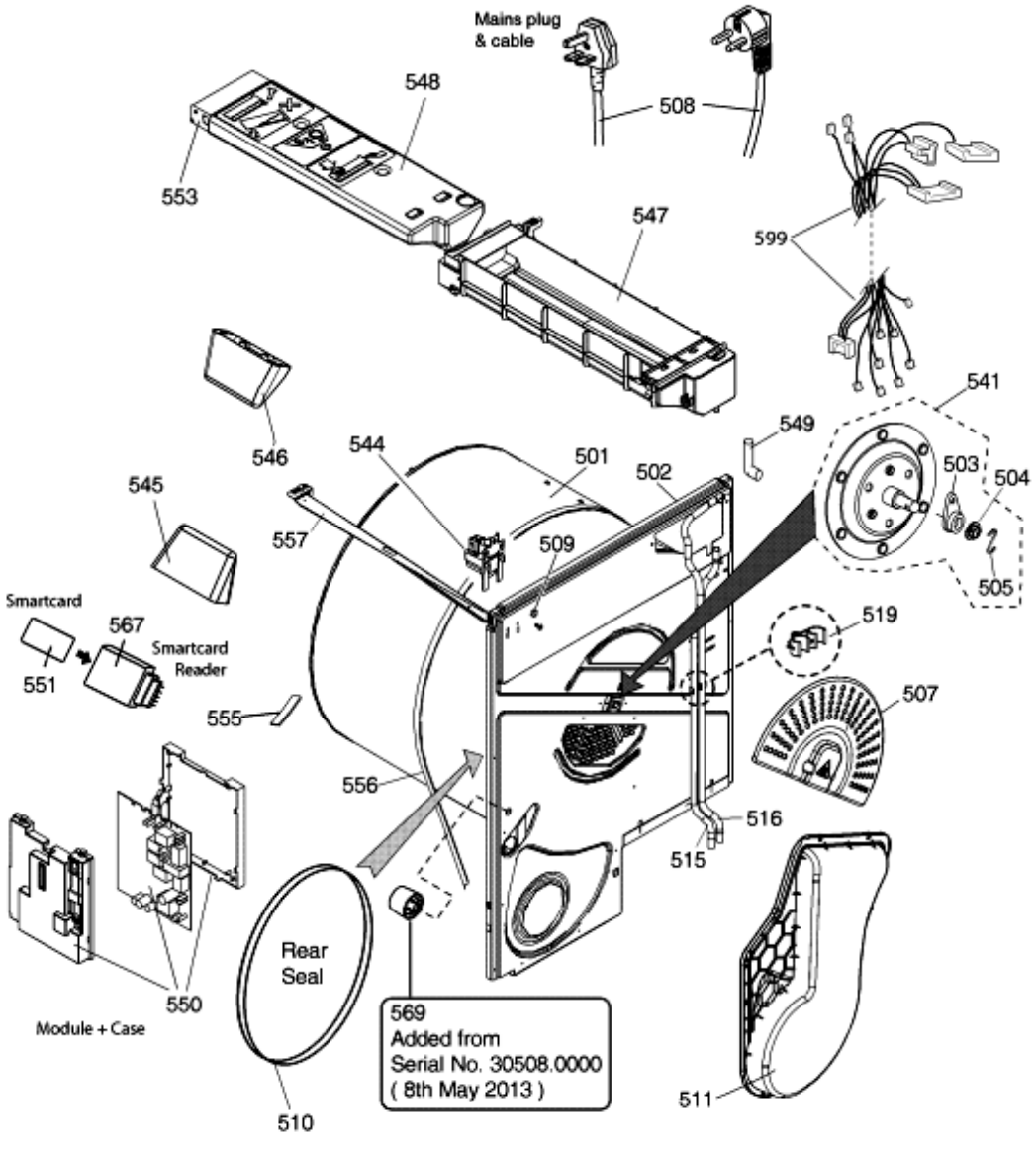
Mains plug
& cable
508
548
553
547
599
541
549
546
544
501
502
503
504
545
557
509
505
Smartcard
567
Smartcard
Reader
551
519
507
555
556
516
515
550
Module + Case
Rear
Seal
569
Added from
Serial No. 30508.0000
(8th May 2013)
510
511

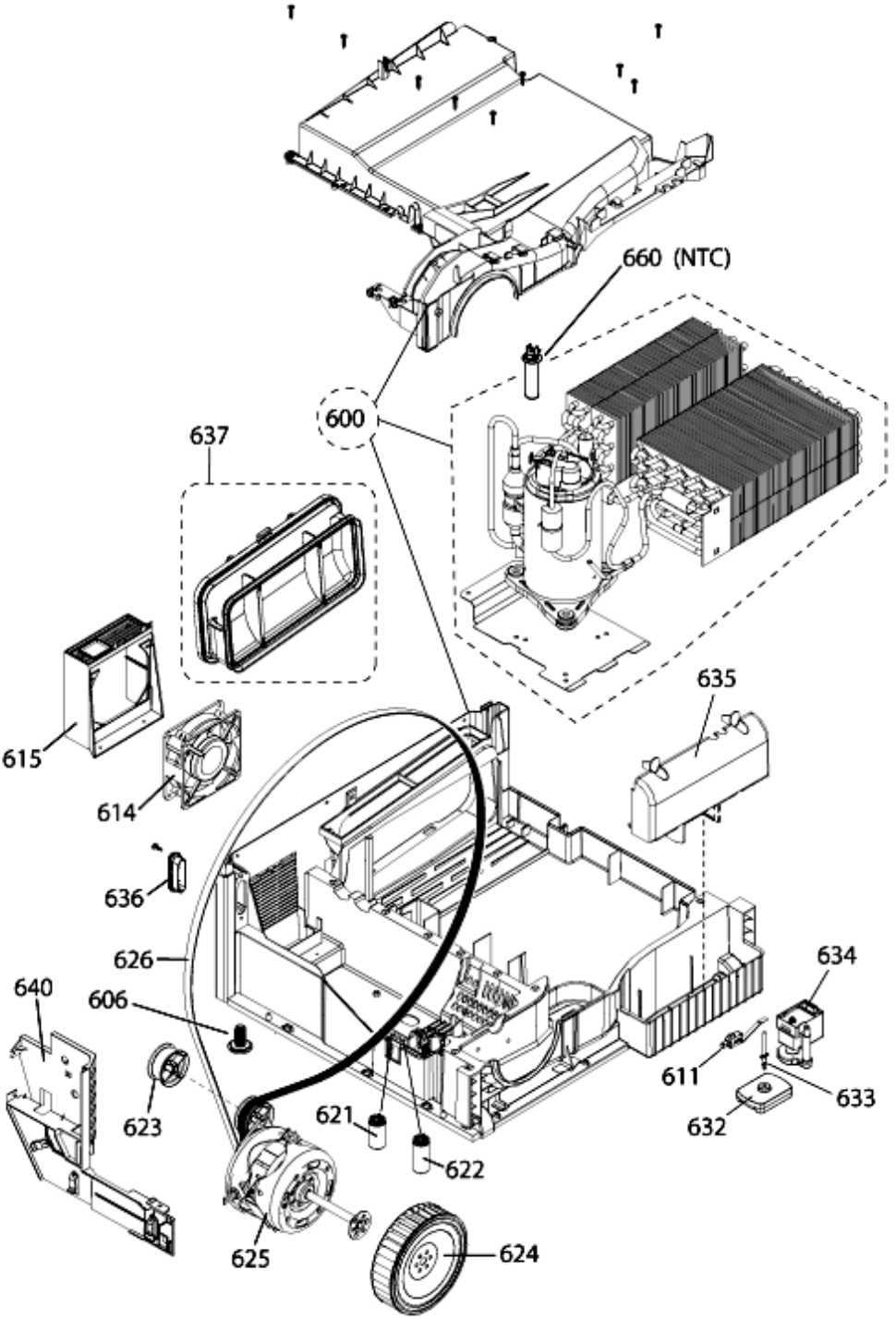
660 (NTC)
600
637
615
614
636
635
626
640
606
634
611
633
632
623
621
622
625
624

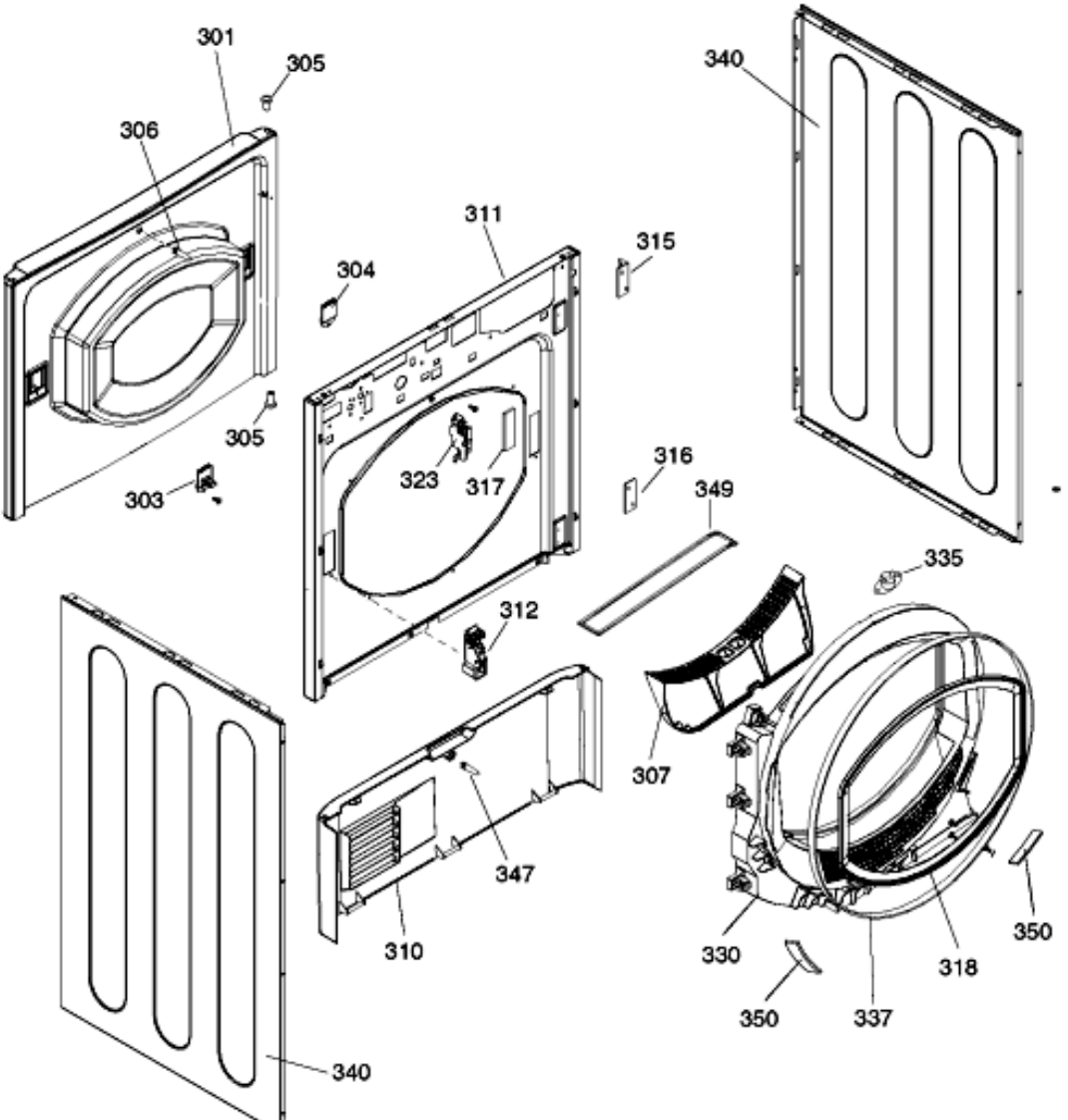
301
305
306
305
303
304
311
323
317
315
316
349
340
335
312
307
347
310
330
350
318
350
337
340